Anlage 3.2

TAB-Dampf

Wärmeübergabestation mit WÜT und TWE primärseitiger Dampfanschluss mit Ladesystem (Schema)

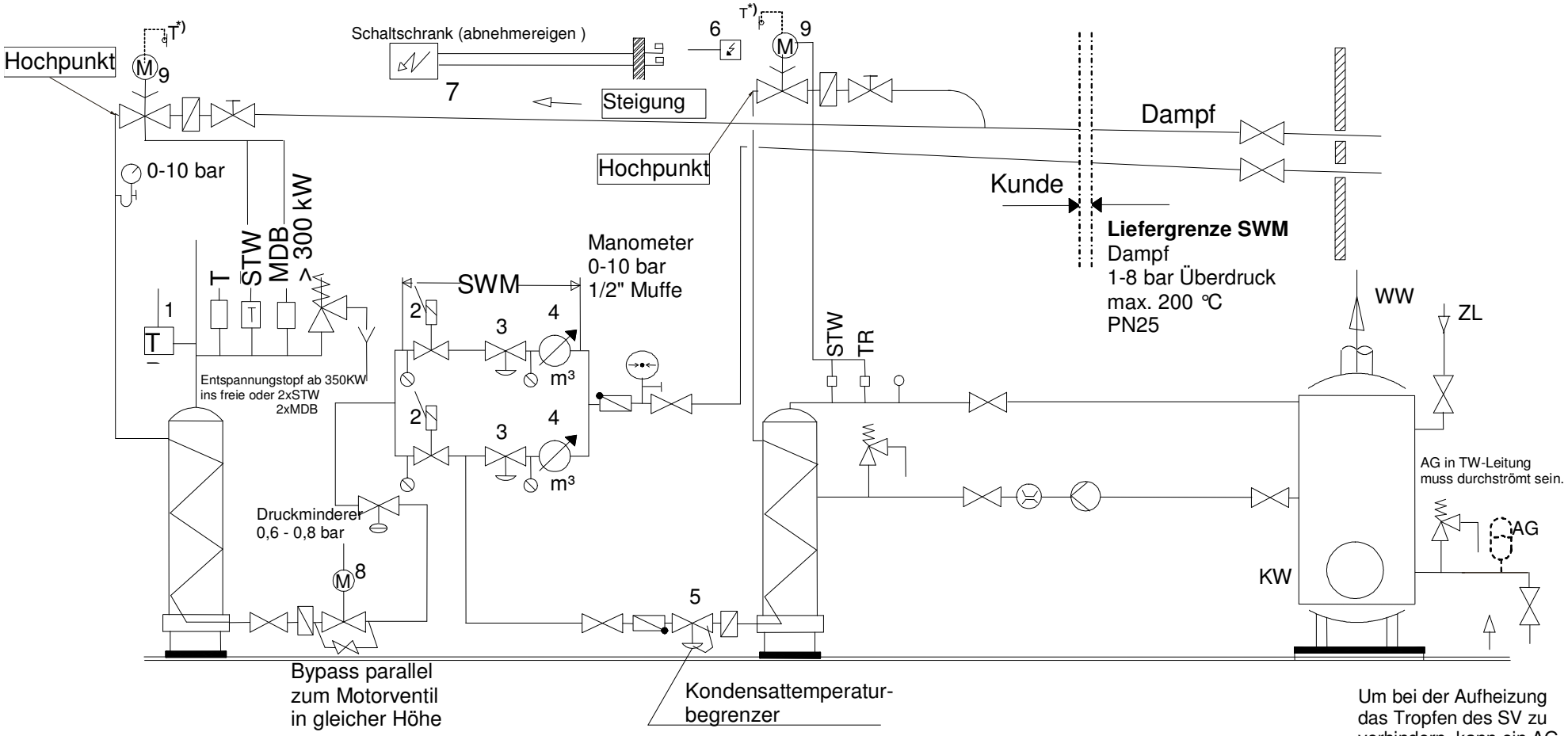

Um bei der Aufheizung das Tropfen des SV zu verhindern, kann ein AG eingebaut werden.

EW Teile:

1 Vorlauf-Thermostat
2 Magnetventil
3 Mengenbegrenzer
4 Flügelradzähler
5 Kondensat-Tempemperatur-Begrenzer
6 Rundsteuerempfänger (nicht bei Lüftung)
7 Einbauteile für Schaltschrank (Trafo, Gleichrichter, etc.)
8 Motorregelventil
9 Begrenzungsventil

*) Optional Heizraumtemperaturaufnehmer zur erweiterten Sicherheit möglich. Siehe 6.3.3